Legende

Stahlbeton

Mauerwerk

Technische Ausrüstung Bestand

Schnitt B

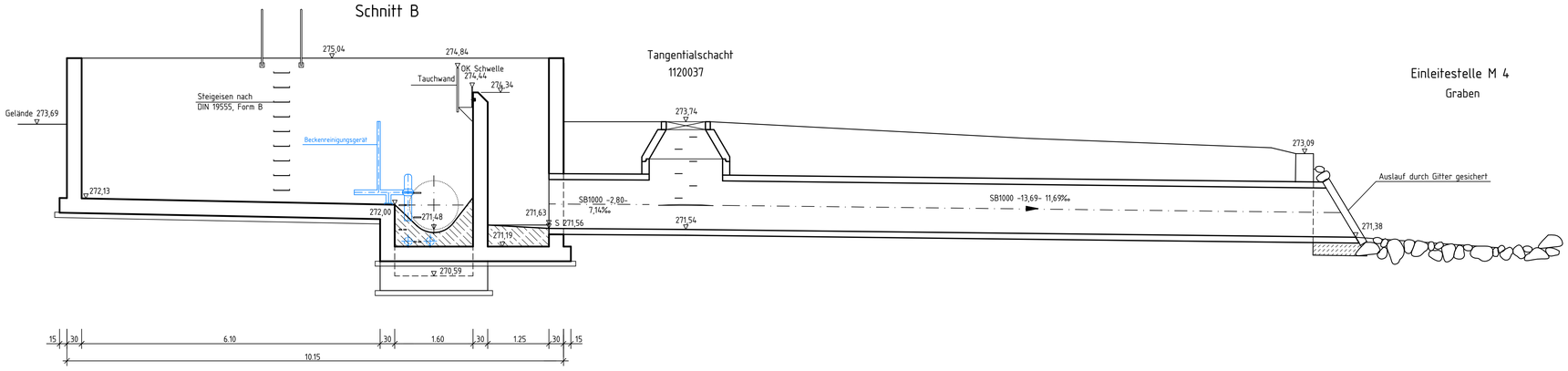

Schnitt A

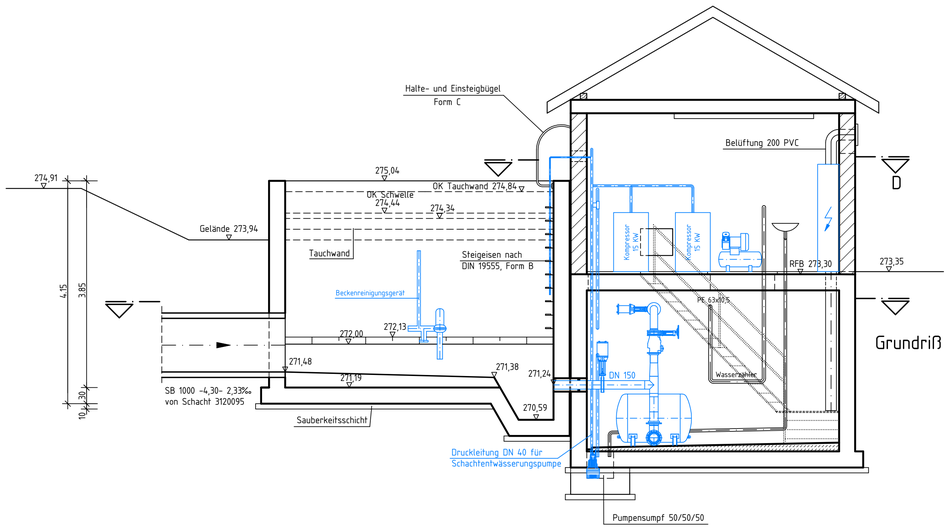

Schnitt C

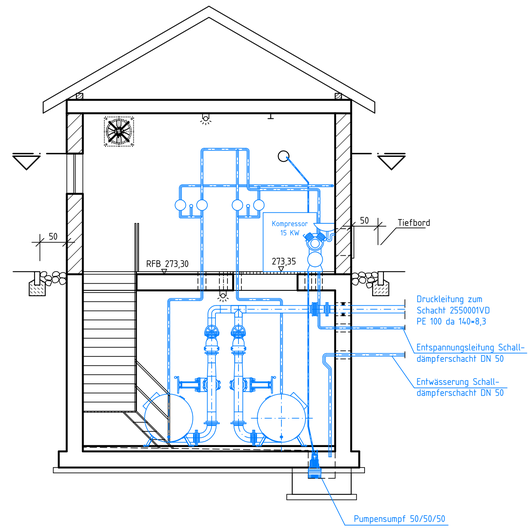

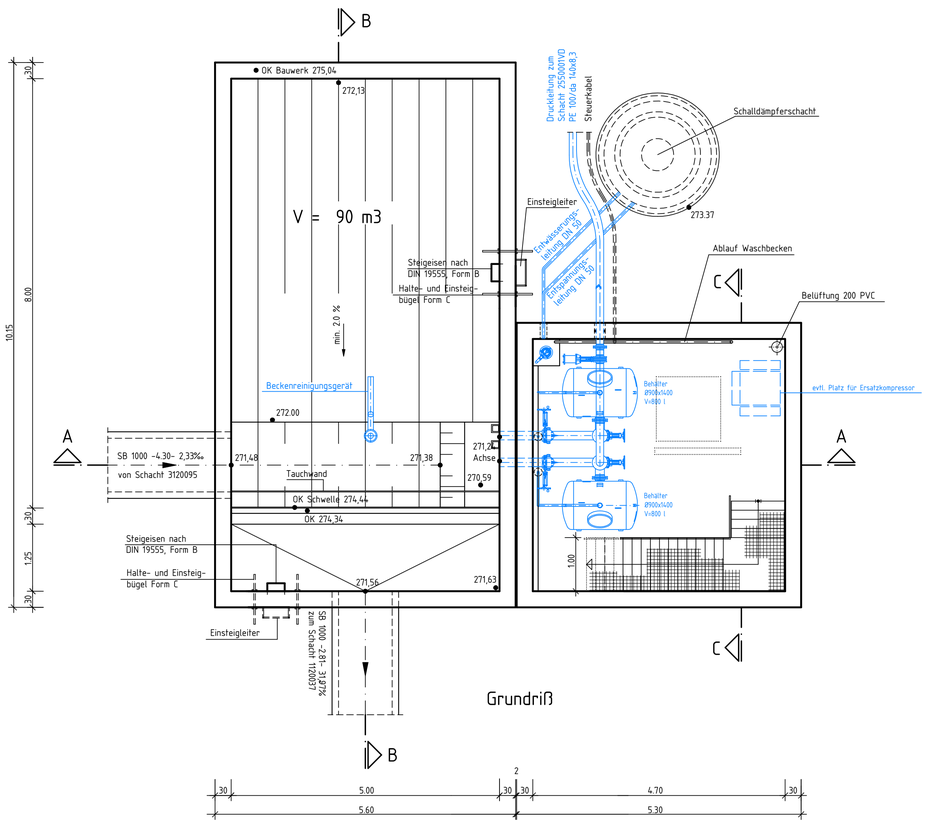

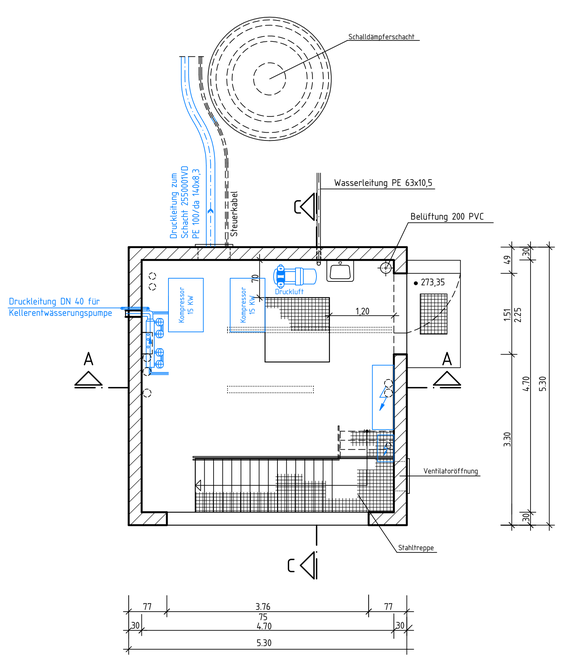

Schnitt D

Index	Änderung	Datum	Zeichen

- Genehmigungsplanung §§8, 15 WHG -

Auftraggeber	Auftraggeber: Verbansgemeindewerke Kirchheimbolanden, Donnersbergkreis		
	Projekt: Abwasserbeseitigung Orbis, Anschluss an AMP		
Entwurfsverfasser	Teil: Pumpstation Morschheim, Bauwerksplan Bestand		
	Bearbeitet: Sz	Datum: Juni 2020	Maßstab: 1 : 50 / Beilage: 11
	Gezeichnet: Wf	Projekt-Nr.: 0 17 101 E/K	Blattgröße: 95 / 80 / Blatt-Nr.: 11.01
	Geprüft:		

Beratender Ingenieur für Bauwesen und Umweltschutz

INGENIEURBÜRO MONZEL-BERNHARDT

Inhaber: Johann Bernhardt - Beratender Ingenieur

Morbacherweg 5, 67806 Rockenhausen, Telefon: 0 63 61/92 15 - 0, Telefax: 0 63 61/92 15 33